SCELLER MODULAIRE

EVOLUTION LUXURY 2

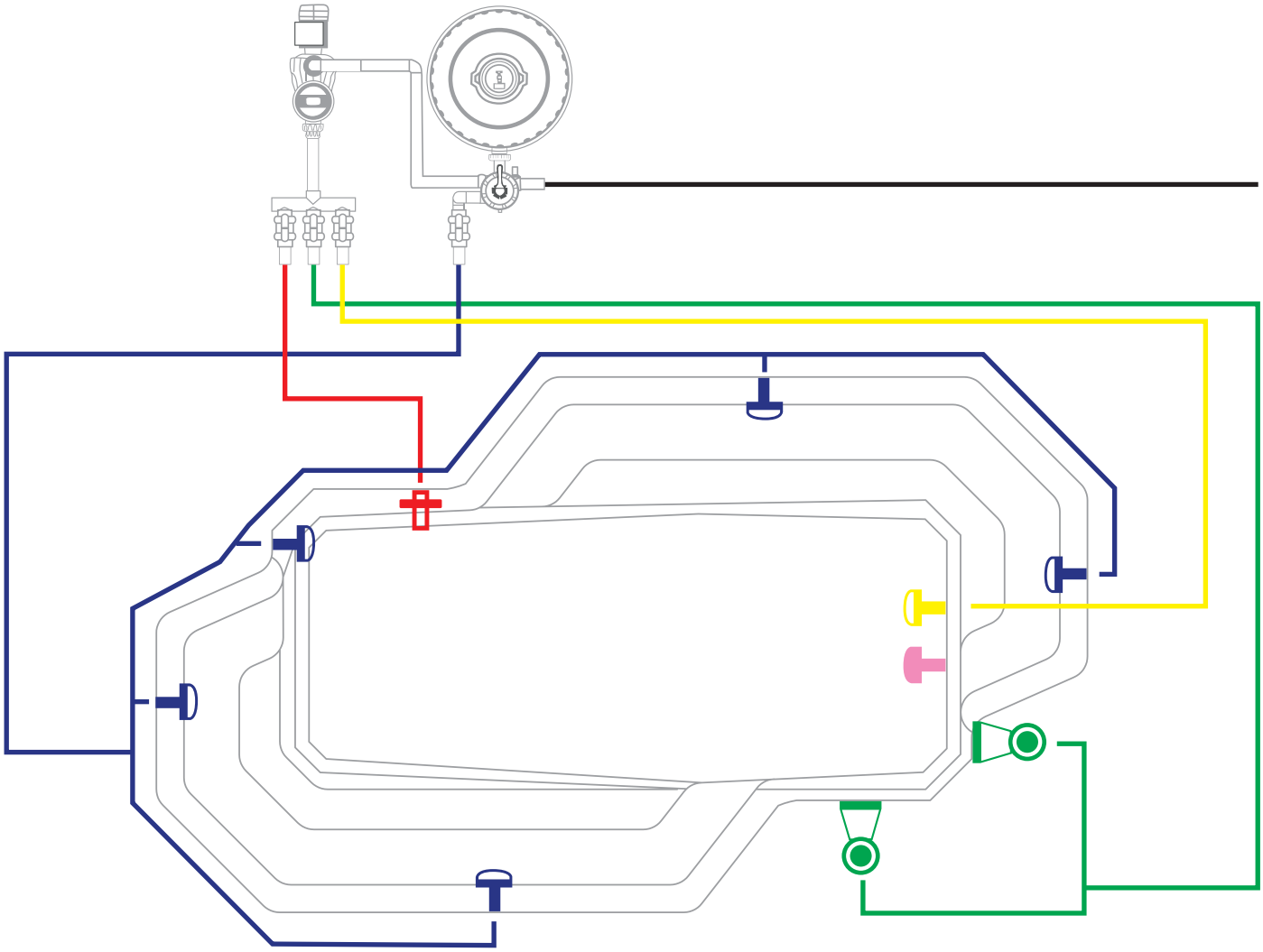

Refoulements · Bonde de fond · Skimmer · Bonde de prévention · Prise Balai

ÉQUIPEMENTS FILTRATION ET D'ENTRETIEN

FILTRE A SABLE	600	BONDE DE FOND	1
POMPE	1 CV	BONDE DE PRÉVENTION	1
SKIMMER (S)	2	PRISE BALAI	1
VANNE MULTIVOIES	1	KIT NETTOYAGE	1
REFOULEMENTS	5		